Produktbeschreibung

Pneumatische Pumpe SUREMATIC

ANWENDUNG

Das Schmiergerät SUREMATIC ist ausgelegt für Einleitungs-Progressivanlagen mit Öl- oder Fett-Schmierstoffen. Eine Kolbenförderpumpe, druckluft-betätigt, bestehend aus einem Füllstandsschalter min., einem Schmiernippel zum Nachfüllen des Behälters bei der Fettausführung, der sich im unteren Gehäuse befindet oder – bei der Ölausführung – einer Einfüllschraube.

FUNKTION

Die SUREMATIC-Pumpe ist eine einfach wirkende Pumpe, die von einem 3/2-Wege-Magnetventil gesteuert werden muss. Die Fördermenge kann eingestellt werden, indem man die Position der Schraube verändert, siehe Tabelle unten.

ANLAGENÜBERSICHT

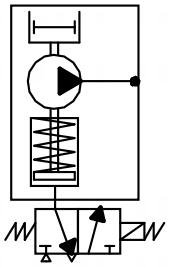

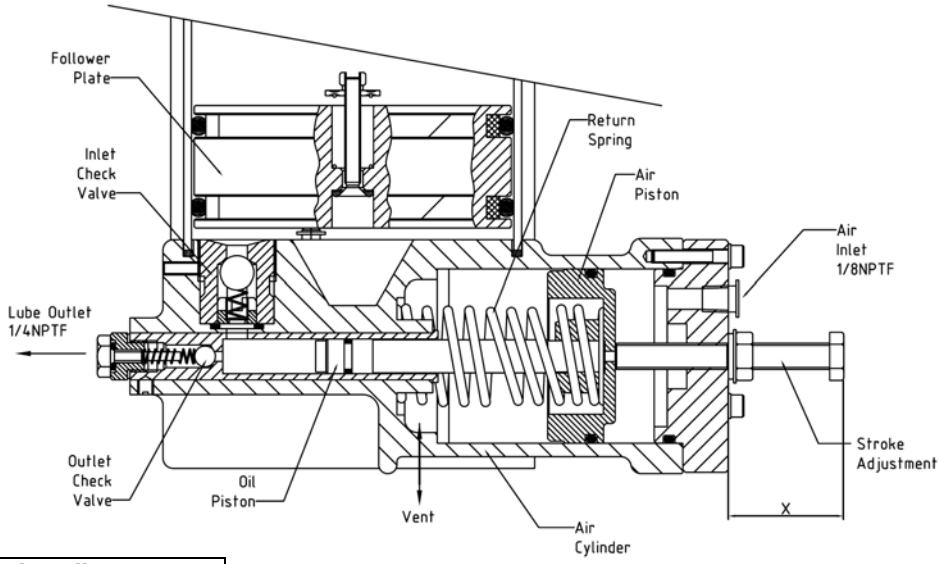

Fördermengen-Einstellung	
R (mm)	**Volumen (cc/Hub)**
76	8
68	7
60	6
54	5
46	4
38	3
32	2
24	1

TECHNISCHE DATEN

Behälterinhalt : ..... 2, 3.5 und 5 kg
Lufteingangsdruck : ..... von 3 bis 10 bar
Drucküberset zung : 18/1
Betriebsdruck : ..... max. 180 bar
Fördermenge : ..... einstellbar von 1 bis 8 cc/Hub
Taktfrquenz : ..... max. 65 Zyklen pro Minute
Betriebstemperatur : ..... max. + 10 bis + 50°C
Zu verwendende Schmierstoffe : ..... Fett NLGI 000 bis max. NLGI 2
Elektrischer Füllstandschalter min. : ..... 125 V AC / max. 250 V AC
Schalter : ..... Nennleistung : 6A – 125 V AC - 3A – 250 V AC
Gewicht : ..... 9,5 kg (leer)

BESTELLANWEISUNG

Zur Definition der genauen Pumpendaten, bitte nachfolgende Tabelle benutzen.

SUR [ ] [ ] [ ] **A**

Behälterinhalt

2	2 Kg
4	3,5 kg
5	5 kg

Verteiler-System

C	Progressiv

Auswahl

B	Füllstandschalter min.

Beispiel:
Surematic-Pumpe mit 5 kg Behälter. Artikel-Nr.: **SUR5CBA**

ERSATZTEILE

PUMPENMODELL	BESCHREIBUNGN	TEILE-NR.
Surematic 2 kg	Behälter-Kit	A0312
	Wartungs-Kit	A0313
Surematic 3.5 kg	Behälter-Kit	A0314
	Wartungs-Kit	A0315
Surematic 5 kg	Behälter-Kit	A0316
	Wartungs-Kit	A0317

Ein **BEHÄLTER-KIT** enthält :

1x Kunststoffbehälter
1x Dichtung für Behälter
2x Dichtung für Folgeplatte
1x Dichtung
1x O-Ring Dichtung

Ein **WARTUNGS-KIT** enthält :

1x Behälter-Kit
1x Dichtung Ablassschraube
1x O-Ring für Kolben
1x Deckeldichtung
1x Schmiernippel

ZEICHNUNG PUMPE SUREMATIC 2 KG

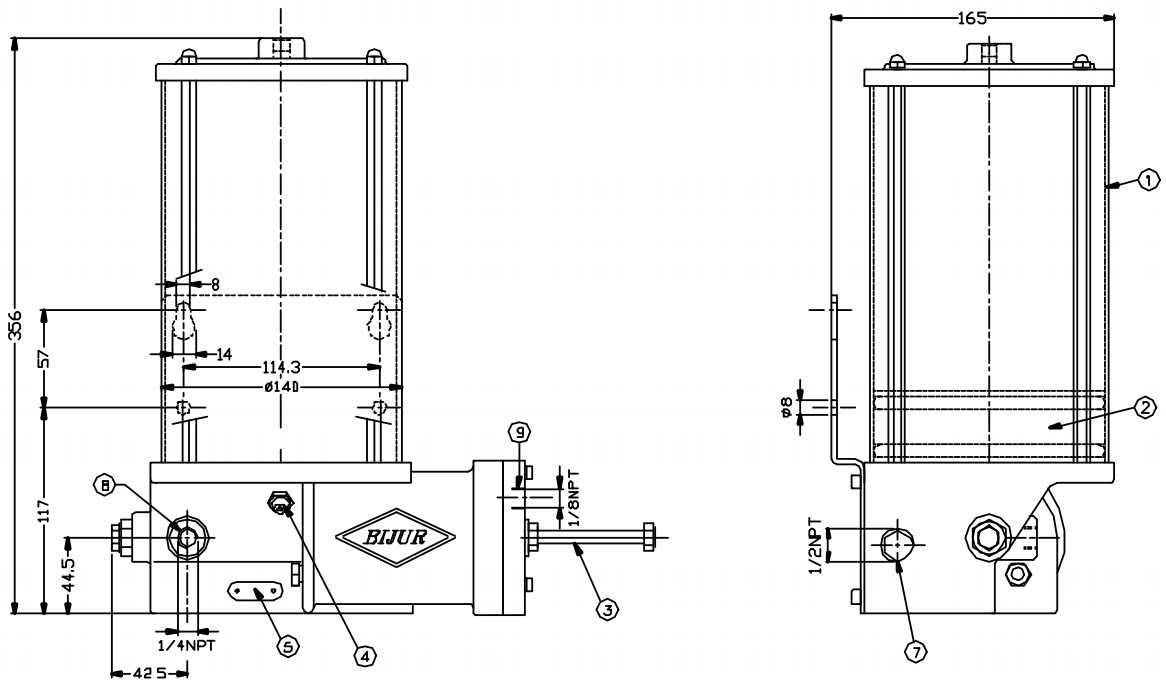

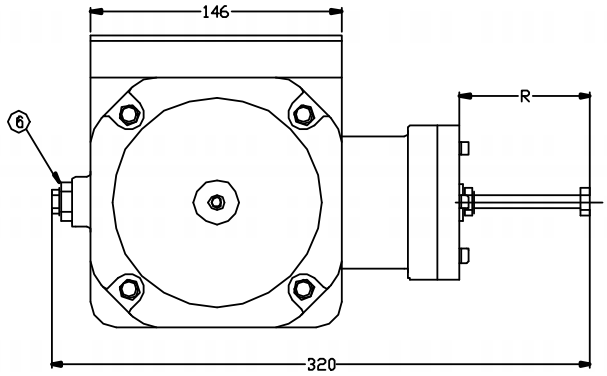

LEGENDE

Pos.	Beschreibung	Menge
1	Kunststoffbehälter 2 kg	1
2	Folgeplatte	1
3	Fördermengen-Einstellschraube	1
4	Schmiernippel zum Nachfüllen	1
5	Geräteschild	1
6	Ablassschraube	1
7	Anschluss Füllstandschalter min.	1
8	Fettauslass	1
9	Lufteinlass	1

WARTUNGSANLEITUNG: PUMPE SUREMATIC 2 KG

Inbetriebnahme
Das mit der Pumpe gelieferte technische Datenblatt ist sorgfältig zu lesen.
Bei diesen Bautypen für das Nachfüllen des Behälters mit einer Hand- oder Fass-Fettschmierpumpe immer den Schmiernippel benutzen. Dieses Verfahren minimiert den Einlass von Luftblasen und Schmutz in das Schmiergerät. Ablassschraube entfernen und Pumpe betätigen, um den Kreislauf zu entlüften.

Hinweis:
Vor der ersten Behälterbefüllung die die Folgeplatte haltende Schraube entfernen.

Instandhaltung
Die Schmierleitungen sind in regelmäßigen Abständen zu kontrollieren um sicherzustellen, dass sie sich in gutem Zustand befinden und dass keine gebrochen oder zerquetscht ist. Es ist sicherzustellen, dass alle Fittings richtig angezogen sind. Überschüssigem Fett um die Maschine herum sollte sofort nachgegangen werden.

WICHTIG
Vor dem Anfahren und nach jeder Reparatur muss der Schmierkreislauf entlüftet werden.

Ersatzteile
Wartungssatz für Pumpe SUREMATIC 2 kg
Beispiel: Artikel-Nr. AO-312 (siehe Tabelle).

Für sämtliche Reparaturen wird empfohlen, die Pumpe an BIJUR zurück zu schicken.

WARTUNGS-KIT PUMPE SUREMATIC 2 KG

Behälter Wartungs-Kit

Pos.	Beschreibung	Menge
A0312	Kunststoffbehälter 2 Kg	1
	Behälterdichtung	1
	O Ring-Dichtung für Folgeplatte	2
	Dichtung	2
	O Ring-Dichtung	1

Behälter Wartungs-Kit

Pos.	Beschreibung	Menge
A0313	Behälter-Wartungskit	1
	Dichtring Ablassschraube	1
	O Ring Kolben	1
	Deckeldichtung	2
	O Ring	1
	Schmiernippel	1

ZEICHNUNG PUMPE SUREMATIC 3,5 KG

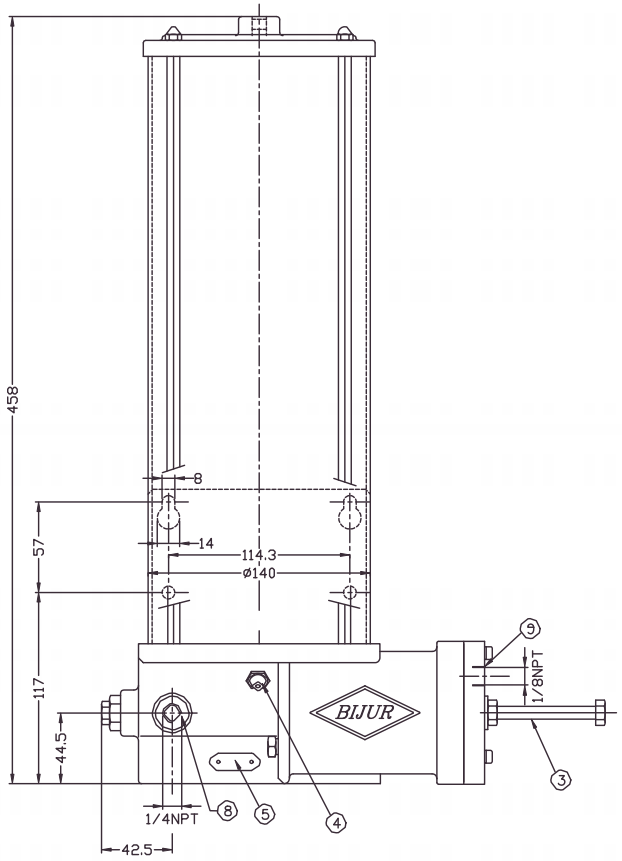

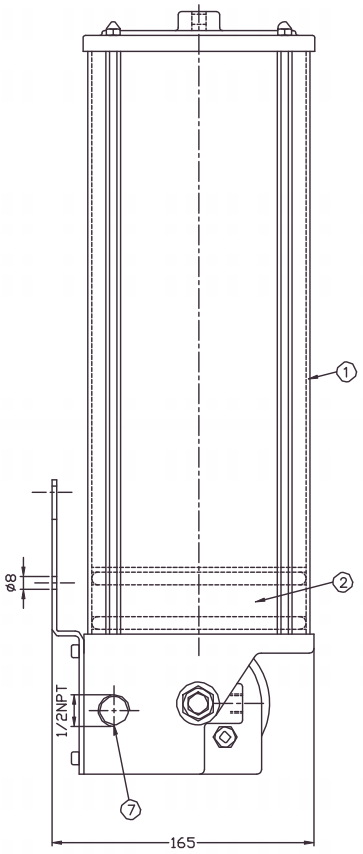

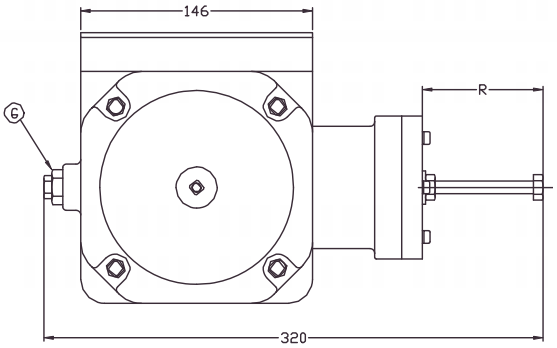

LEGENDE

Pos.	Beschreibung	Menge
1	Kunststoffbehälter 3,5 kg	1
2	Folgeplatte	1
3	Fördermengen-Einstellschraube	1
4	Schmiernippel zum Nachfüllen	1
5	Geräteschild	1
6	Ablassschraube	1
7	Anschluss Füllstandschalter min.	1
8	Fettauslass	1
9	Lufteinlass	1

WARTUNGSANLEITUNG: PUMPE SUREMATIC 3,5 KG

Inbetriebnahme
Das mit der Pumpe gelieferte technische Datenblatt ist sorgfältig zu lesen.
Bei diesen Bautypen für das Nachfüllen des Behälters mit einer Hand- oder Fass-Fettschmierpumpe immer den Schmiernippel benutzen. Dieses Verfahren minimiert den Einlass von Luftblasen und Schmutz in das Schmiergerät. Ablassschraube entfernen und Pumpe betätigen, um den Kreislauf zu entlüften.

Hinweis:
Vor der ersten Behälterbefüllung die die Folgeplatte haltende Schraube entfernen.

Instandhaltung
Die Schmierleitungen sind in regelmäßigen Abständen zu kontrollieren um sicherzustellen, dass sie sich in gutem Zustand befinden und dass keine gebrochen oder zerquetscht ist. Es ist sicherzustellen, dass alle Fittings richtig angezogen sind. Überschüssigem Fett um die Maschine herum sollte sofort nachgegangen werden.

WICHTIG
Vor dem Anfahren und nach jeder Reparatur muss der Schmierkreislauf entlüftet werden.

Ersatzteile
Wartungssatz für Pumpe SUREMATIC 3,5 kg
Beispiel: Artikel-Nr. AO-314 (siehe Tabelle).

Für sämtliche Reparaturen wird empfohlen, die Pumpe an BIJUR zurück zu schicken.

WARTUNGS-KIT PUMPE SUREMATIC 3,5 KG

Behälter Wartungs-Kit

Pos.	Beschreibung	Menge
A0314	Kunststoffbehälter 2 Kg	1
	Behälterdichtung	1
	O Ring-Dichtung für Folgeplatte	2
	Dichtung	2
	O Ring-Dichtung	1

Behälter Wartungs-Kit

Pos.	Beschreibung	Menge
A0315	Behälter-Wartungskit	1
	Dichtring Ablassschraube	1
	O Ring Kolben	1
	Deckeldichtung	2
	O Ring	1
	Schmiernippel	1

ZEICHNUNG PUMPE SUREMATIC 5 KG

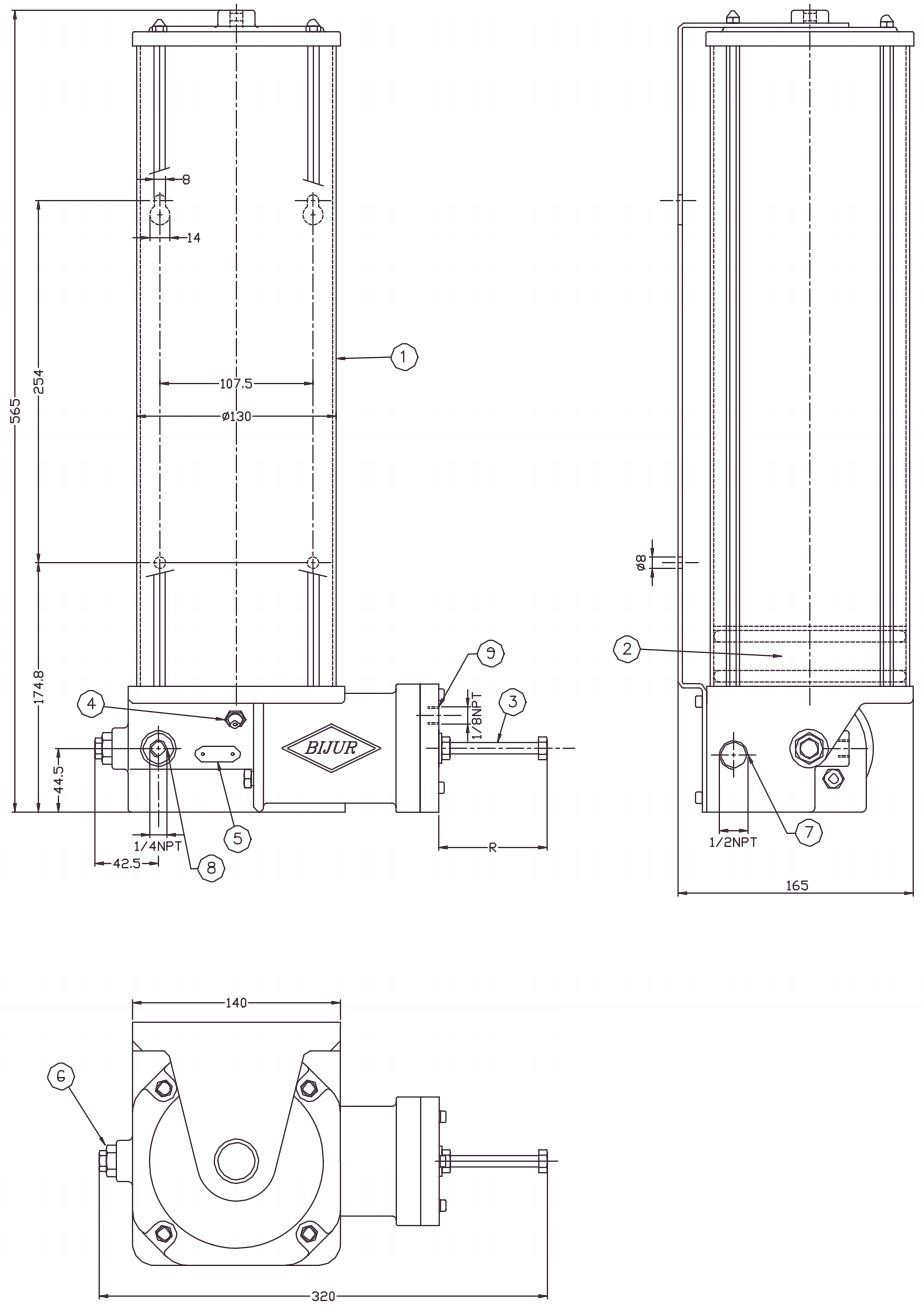

LEGENDE

Pos.	Beschreibung	Menge
1	Kunststoffbehälter 5 kg	1
2	Folgeplatte	1
3	Fördermengen-Einstellschraube	1
4	Schmiernippel zum Nachfüllen	1
5	Geräteschild	1
6	Ablassschraube	1
7	Anschluss Füllstandschalter min.	1
8	Fettauslass	1
9	Lufteinlass	1

WARTUNGSANLEITUNG: PUMPE SUREMATIC 5 KG

Inbetriebnahme
Das mit der Pumpe gelieferte technische Datenblatt ist sorgfältig zu lesen.
Bei diesen Bautypen für das Nachfüllen des Behälters mit einer Hand- oder Fass-Fettschmierpumpe immer den Schmiernippel benutzen. Dieses Verfahren minimiert den Einlass von Luftblasen und Schmutz in das Schmiergerät. Ablassschraube entfernen und Pumpe betätigen, um den Kreislauf zu entlüften.

Hinweis:
Vor der ersten Behälterbefüllung die die Folgeplatte haltende Schraube entfernen.

Instandhaltung
Die Schmierleitungen sind in regelmäßigen Abständen zu kontrollieren um sicherzustellen, dass sie sich in gutem Zustand befinden und dass keine gebrochen oder zerquetscht ist. Es ist sicherzustellen, dass alle Fittings richtig angezogen sind. Überschüssigem Fett um die Maschine herum sollte sofort nachgegangen werden.

WICHTIG
Vor dem Anfahren und nach jeder Reparatur muss der Schmierkreislauf entlüftet werden.

Ersatzteile
Wartungssatz für Pumpe SUREMATIC 5 kg
Beispiel: Artikel-Nr. AO-316 (siehe Tabelle).

Für sämtliche Reparaturen wird empfohlen, die Pumpe an BIJUR zurück zu schicken.

WARTUNGS-KIT PUMPE SUREMATIC 3,5 KG

Behälter Wartungs-Kit

Pos.	Beschreibung	Menge
A0316	Kunststoffbehälter 2 Kg	1
	Behälterdichtung	1
	O Ring-Dichtung für Folgeplatte	2
	Dichtung	2
	O Ring-Dichtung	1

Behälter Wartungs-Kit

Pos.	Beschreibung	Menge
A0317	Behälter-Wartungskit	1
	Dichtring Ablassschraube	1
	O Ring Kolben	1
	Deckeldichtung	2
	O Ring	1
	Schmiernippel	1

DELIMON
Zentrale
Arminstraße 15
D-40227 Düsseldorf
Telefon: +49 211 7774 0
Telefax: +49 211 7774 210
kontakt@bijurdelimon.com
www.bijurdelimon.com

DELIMON
Niederlassung Beierfeld
Am Bockwald 4
D-08344 Grünhain-Beierfeld

DELIMON
Österreich
Lemböckgasse 49
Haus 2 / Stiege E 4.OG / Top E 4-3
A-1230 Wien
Telefon: +43 1 585 66 17
Telefax: +43 1 585 66 17 50
kontakt@bijurdelimon.com
www.bijurdelimon.com

LUBRIMONSA
Spain
Avda. Txori-Erri 38
48150 Sondica - (Vizcaya)
Teléfono: +34 94 453 20 00
Fax: +34 94 453 25 00
spain@bijurdelimon.com

DENCO Lubrication Ltd.
DELIMON-Cooling
United Kingdom
Ramsden Court, Ramsden Road
Rotherwas Industrial Estate
Hereford, HR2 6LR
Phone: +44 (0) 1432 365 000
Fax: +44 (0) 1432 365 001
info@delimon.co.uk
www.bijurdelimon.com

BIJUR Products, Inc.
France
P.O. Box 50
Z.I. de Courtabœuf
9, Avenue du Québec
91942 Courtabœuf Cedex
Tél.: +33 1 692 985 85
Fax: +33 1 690 776 27
contact@bijurdelimon.com
www.bijurdelimon.com

BIJUR Lubricating Ireland Ltd.
Gort Road
Ennis, County Clare
Tel.: +35 3 65 682 1543
Fax: +35 3 65 682 0327
www.bijurdelimon.com

Für reibungslose Bewegung
For smooth motion