Produktbeschreibung

Verteilerventil Typ FD

BESCHREIBUNG

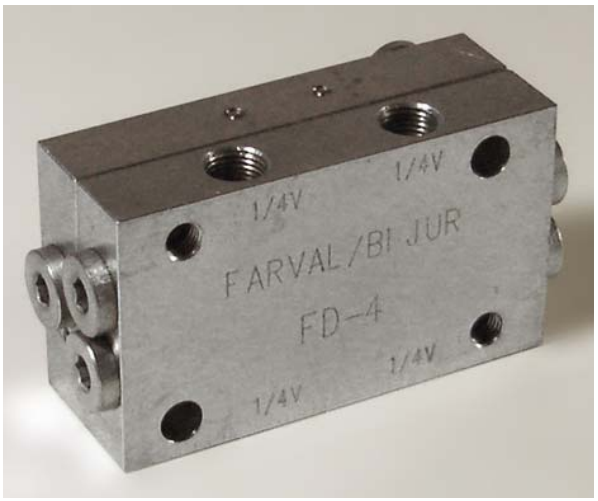

Die FD-Ventile sind ausgelegt für die Verwendung mit Progressiv-Öl- oder -Fett-Schmieranlagen.
Sie bestehen aus zwei Teilen, Stahlkonstruktion mit Viton O-Dichtungsringen. Die FD-Ventile können 2, 3, 4 oder 6 Schmierstellen speisen.
Das Verteilerventil für 2, 3 und 4 Schmierstellen benötigt zur Ausführung eines vollständigen Zyklus 1,3 cm³.

Das Verteilerventil **FD-2** teilt dieses Volumen in 2 gleiche Mengen auf.
2 x 0,65 cm³ = 1,30 cm³/Zyklus

Das Verteilerventil **FD-3** teilt dieses Volumen in 3 gleiche Mengen auf.
2 x 0,325 cm³ x 1 x 0,65 cm³ = 1,30 cm³/Zyklus

Das Verteilerventil **FD-4** teilt dieses Volumen in 4 gleiche Mengen auf.
4 x 0,325 cm³ = 1,30 cm³/Zyklus

Ein Verteilerventil **FD-6** benötigt 0,98 cm³ zur Ausführung eines vollständigen Zyklus und teilt dieses Volumen auf in:
6 x 0,163 cm³ = 0,98 cm³/Zyklus

FUNKTIONSWEISE

Das Verteilerventil FD ist ein in sich geschlossenes Progressivventil mit mehreren Auslässen.
Der Ausdruck „progressiv“ bedeutet, dass jeder Kolben seinen Hub, wobei er eine abgemessene Schmierstoffmenge abgibt, abschließen muss, bevor der nächste Kolben zu arbeiten beginnt. Solange dem Eingangssegment Schmierstoff unter Druck zugeführt wird, arbeitet jeder Kolben progressiv.
Wird der Schmierstoffstrom zum Eingang unterbrochen, so stoppt die Kolbenbewegung. Wird der Schmierstoffstrom fortgesetzt, so setzt die Kolbenbewegung an der gleichen Stelle des Förderzyklus wieder ein. Die Speiseleitungen liefern den Schmierstoff vom Ventilblock zu den einzelnen Schmierstellen. Sollte eine Förderleitung blockiert werden, so hören dadurch alle Ventile auf zu arbeiten.

ZUBEHÖR

Zur Signalisierung einer Blockierung sind Anzeigestifte lieferbar.

Standard-Ausführung	Mit Zyklus-Anzeigestift	Anzahl der Schmierstoff-Auslässe
FD 2	FD 2P	2
FD 3	FD 3P	3
FD 4	FD 4P	4
FD 6	FD 6P	6

TECHNISCHE DATEN

Druck max. : ..... 207 bar
Druck min. : ..... 18 bar
Betriebstemperatur: ..... -10° bis +85°C
Geeignete Schmiermittel: ..... Öl : SAE 10, Fett bis NLGI 2
Gewicht (netto) : ..... 0,68 kg
Abmessungen : ..... (L x H x B) 75 x 45 x 29

BESTELLANGABEN

Beispiel
Ein Verteilerventil, 4 Auslässe, mit Zyklusanzeigestift.
Artikel-Nr.: **FDP-4**

ZUBEHÖR

Elektrischer Schalter.
Artikel-Nr.: **AC470**

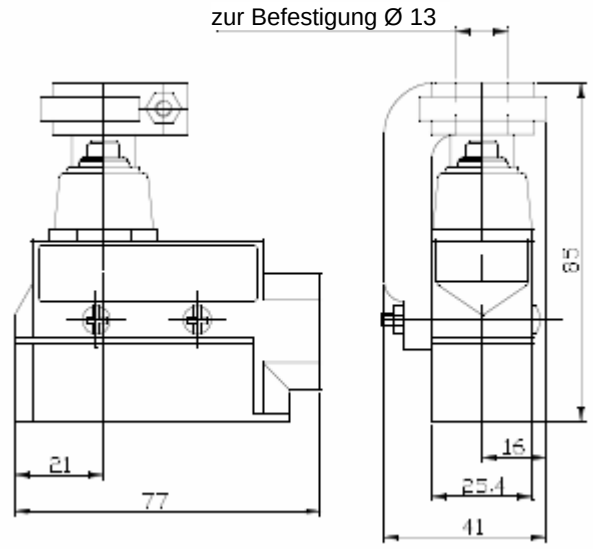

ZEICHNUNG. VERTEILERVENTIL, TYPE FD

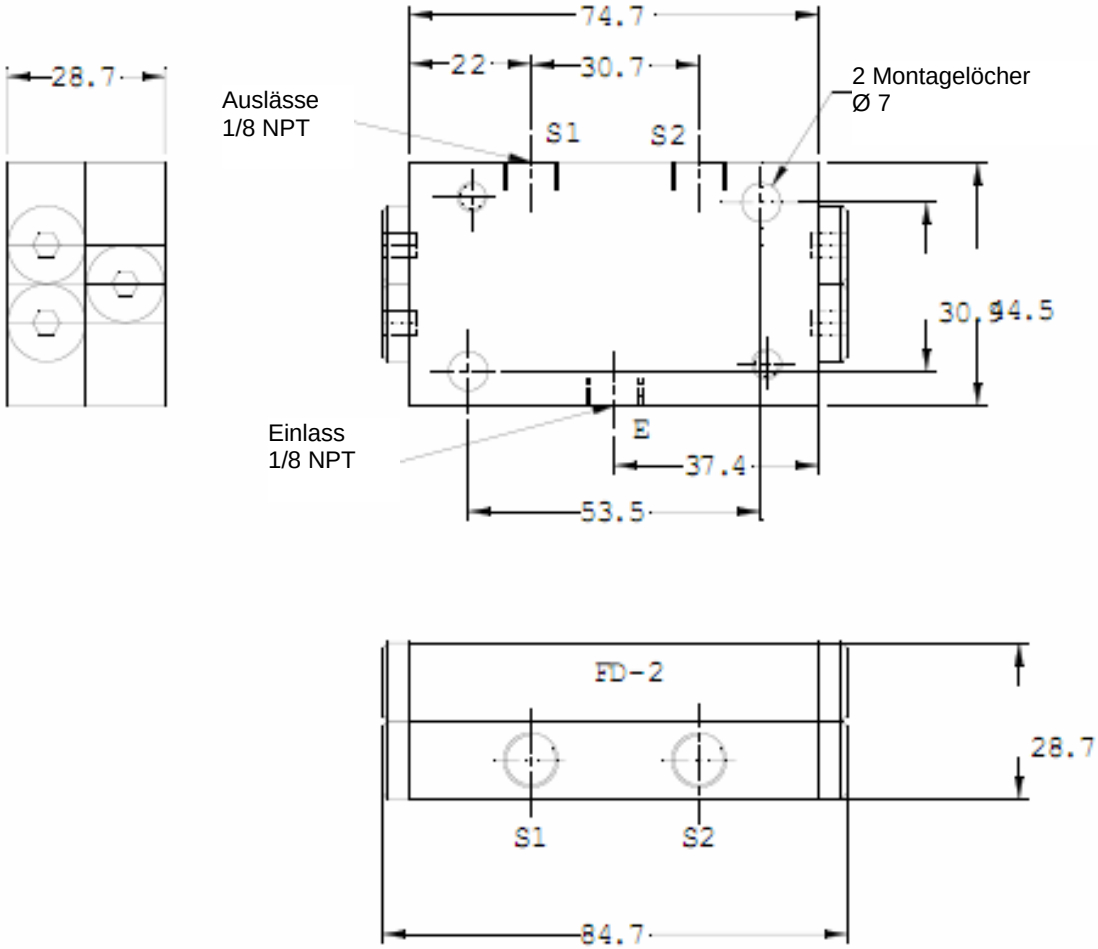

Anzeigestift nur Ausführung FDP

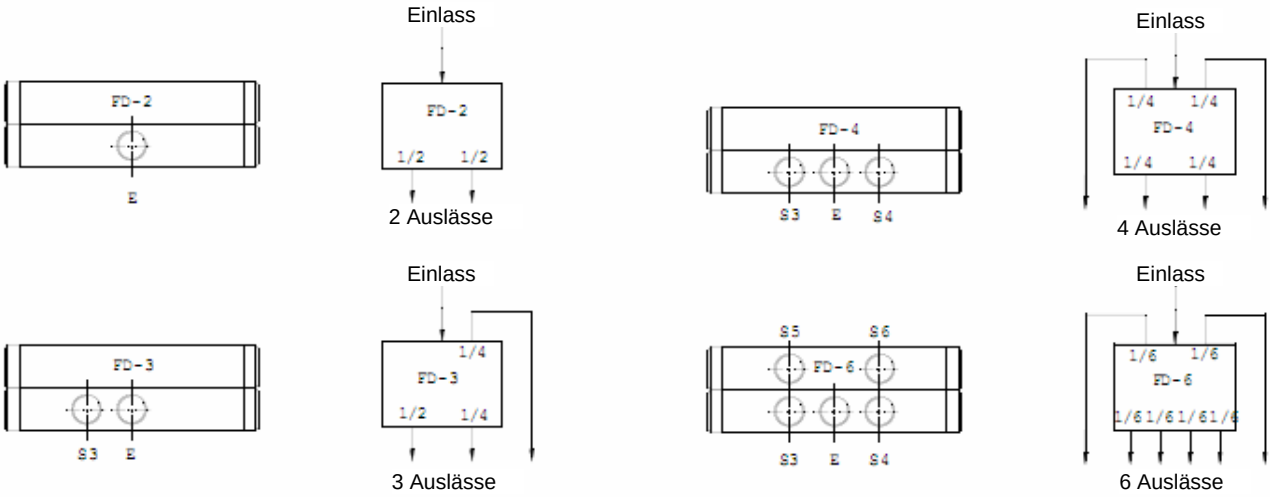

DELIMON
Zentrale
Arminstraße 15
D-40227 Düsseldorf
Telefon: +49 211 7774 0
Telefax: +49 211 7774 210
kontakt@bijurdelimon.com
www.bijurdelimon.com

DELIMON
Niederlassung Beierfeld
Am Bockwald 4
D-08344 Grünhain-Beierfeld

DELIMON
Österreich
Lemböckgasse 49
Haus 2 / Stiege E 4.OG / Top E 4-3
A-1230 Wien
Telefon: +43 1 585 66 17
Telefax: +43 1 585 66 17 50
kontakt@bijurdelimon.com
www.bijurdelimon.com

LUBRIMONSA
Spain
Avda. Txori-Erri 38
48150 Sondica - (Vizcaya)
Teléfono: +34 94 453 20 00
Fax: +34 94 453 25 00
spain@bijurdelimon.com

DENCO Lubrication Ltd.
DELIMON-Cooling
United Kingdom
Ramsden Court, Ramsden Road
Rotherwas Industrial Estate
Hereford, HR2 6LR
Phone: +44 (0) 1432 365 000
Fax: +44 (0) 1432 365 001
info@delimon.co.uk
www.bijurdelimon.com

BIJUR Products, Inc.
France
P.O. Box 50
Z.I. de Courtabœuf
9, Avenue du Québec
91942 Courtabœuf Cedex
Tél.: +33 1 692 985 85
Fax: +33 1 690 776 27
contact@bijurdelimon.com
www.bijurdelimon.com

BIJUR Lubricating Ireland Ltd.
Gort Road
Ennis, County Clare
Tel.: +35 3 65 682 1543
Fax: +35 3 65 682 0327
www.bijurdelimon.com

Für reibungslose Bewegung
For smooth motion